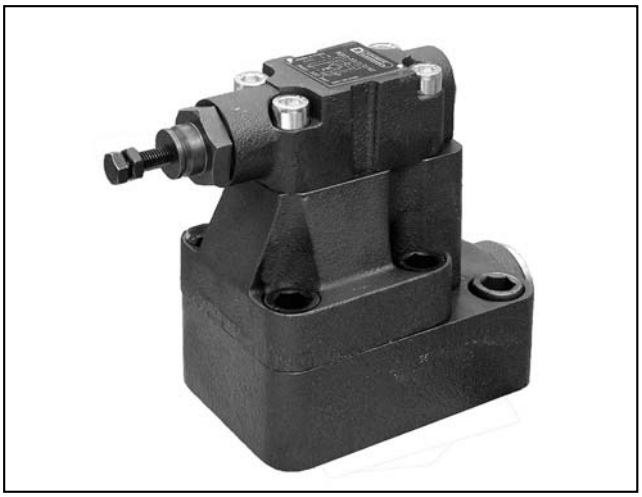

RQ**-P
卸荷阀
（适用于带蓄能器的回路）
序列号 42

RQR*-P
远程先导式

RQA*-P
集成单向阀

板式安装

液压符号

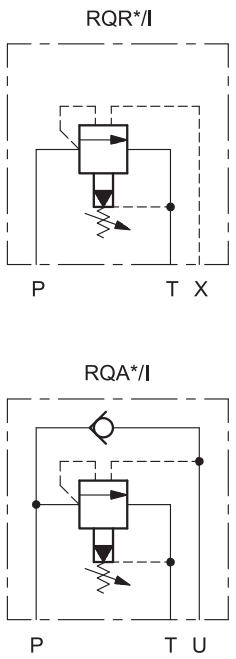

工作原理

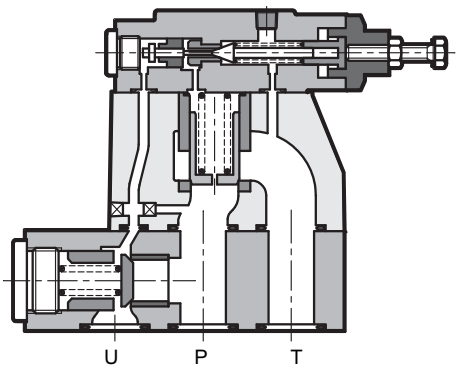

— RQR*-P和RQR*-A型阀不仅具有溢流阀或安全阀的功能，而且在系统压力达到设定值时，能使油泵自动卸荷。

为了实现上述功能，必须在回路中安装蓄能器以保持回路压力。使用单向阀可防止蓄能器在阀打开时卸荷。

— 该阀主阀采用平衡式圆柱阀芯，流道宽大适用于大流量，并可以减小压降损失。

技术参数 （在油温 50°C，油液粘度 36 cSt条件下测得）

		RQR3-P	RQR5-P	RQR7-P	RQA5-P	RQA7-P
最大工作压力	bar	350			320	
最大流量	l/min	200	400	500	400	500
环境温度范围	°C	-20 / +50				
油液温度范围	°C	-20 / +80				
油液粘度范围	cSt	10 - 400				
油液允许的最高污染等级	根据 ISO 4406:1999 等级 20/18/15					
推荐油液粘度	cSt	25				
质量	Kg	3,5	4,3	6,5	10,4	19

1 - 订货型号

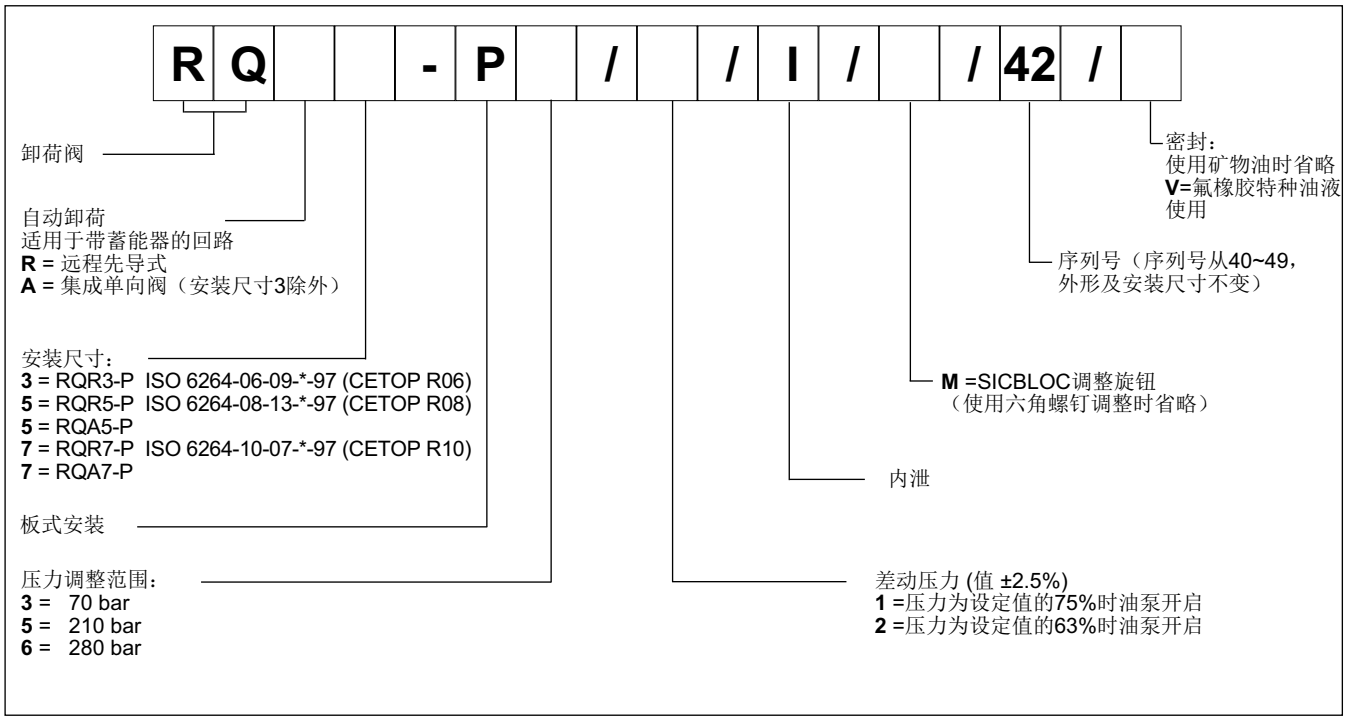

2 - 特性曲线 (在油温50°C，油液粘度36 cSt条件下测得)

P-Q曲线

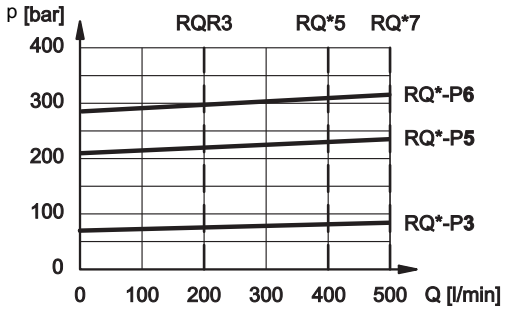

最小控制压力曲线

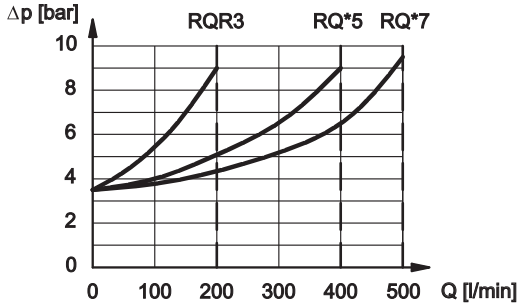

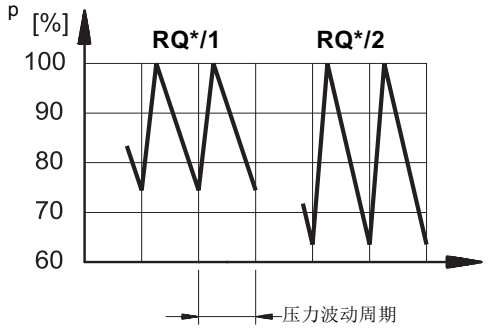

3 - 液压油

使用符合ISO 6743-4标准的矿物液压油HL或者HM时，使用NBR密封。对于HFDR油液（磷酸酯），使用FPM密封（代号V）。若使用其他油液，例如HFA、HFB、HFC，请咨询我们的技术部门。当工作油温高于80 °C时，将会导致液压油和密封过快老化与变质。
请注意保持液压油稳定的物理和化学性能。

4 - RQR3-P型阀外形及安装尺寸

尺寸（mm）

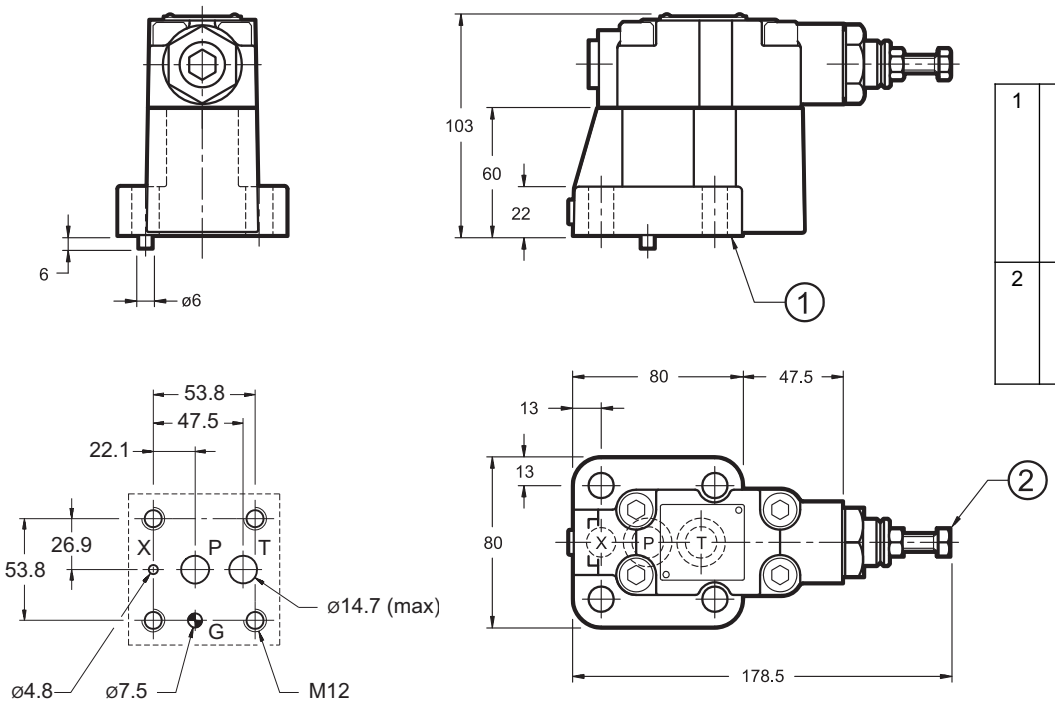

1	安装面带密封圈： 2个OR 型号123 (17.86x2.62) 1个OR 型号 109 (9.13x2.62) 硬度90
2	六角调整螺钉： 扳手尺寸 13。 顺时针旋转，压力增加

紧固螺栓：
4个SHC螺栓 ISO 4762 M12x40
紧固扭矩： 69 Nm

安装面尺寸：ISO 6264-06-09-*-97 (CETOP 4.4.2-2-R06-350)

5 - RQR5-P型阀外形及安装尺寸

尺寸（mm）

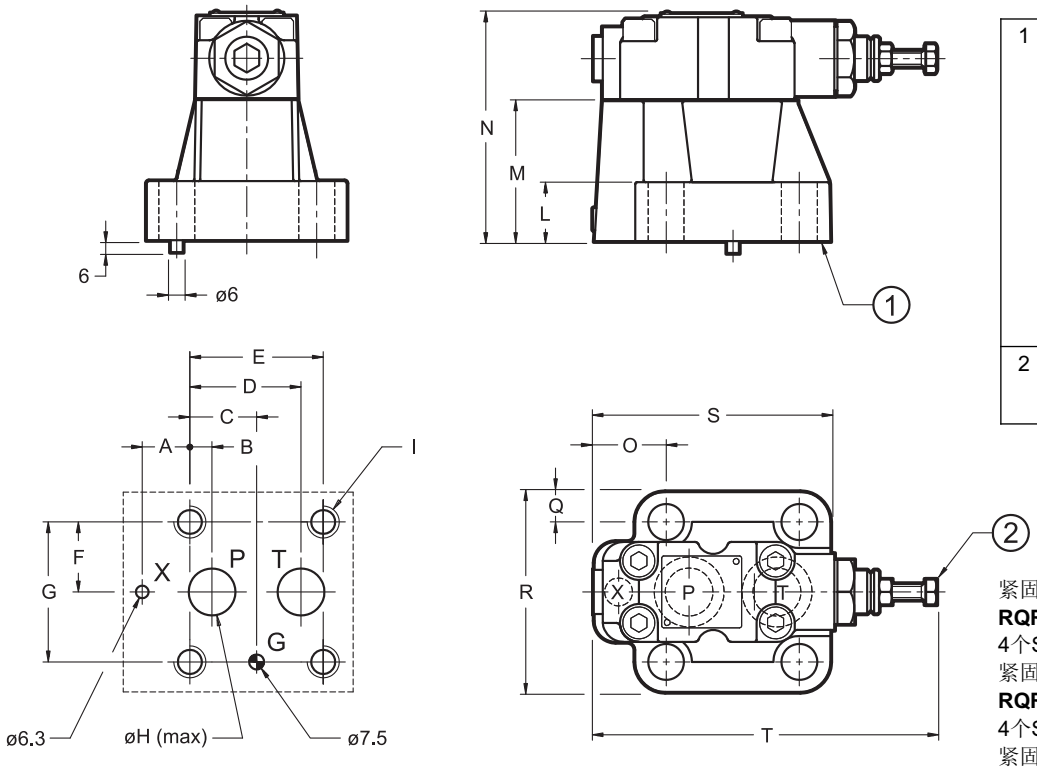

1	安装面带密封圈： **RQR5** 2个OR 型号3118 (29.82x2.62) 1个OR 型号109 (9.13x2.62) - 硬度90 **RQR7** 2个OR 型号4137 (34.52x3.53) 1个OR 型号109 (9.13x2.62) - 硬度90
2	六角调整螺钉： 扳手尺寸 13。

紧固螺栓：
RQR5
4个SHC螺栓 ISO 4762 M16x50
紧固扭矩：170 Nm
RQR7
4个SHC螺栓 ISO 4762 M18x60
紧固扭矩：235 Nm

	安装面	A	B	C	D	E	F	G	ØH	I	L	M	N	O	Q	R	S	T
RQR5-P	ISO 6264-08-13-*-97 (CETOP 4.4.2-2-R08-350)	23.8	11.1	33.4	55.6	66.7	35	70	23.4	M16	27	70	113	35.8	15	100	118	170
RQR7-P	ISO 6264-10-17-*-97 (CETOP 4.4.2-2-R10-350)	31.8	12.7	44.5	76.2	88.9	41.3	82.6	32	M18	35	80	123	44.1	18.7	120	152	180

6 - RQA5-P and RQA7P型阀外形及安装尺寸

尺寸（mm）

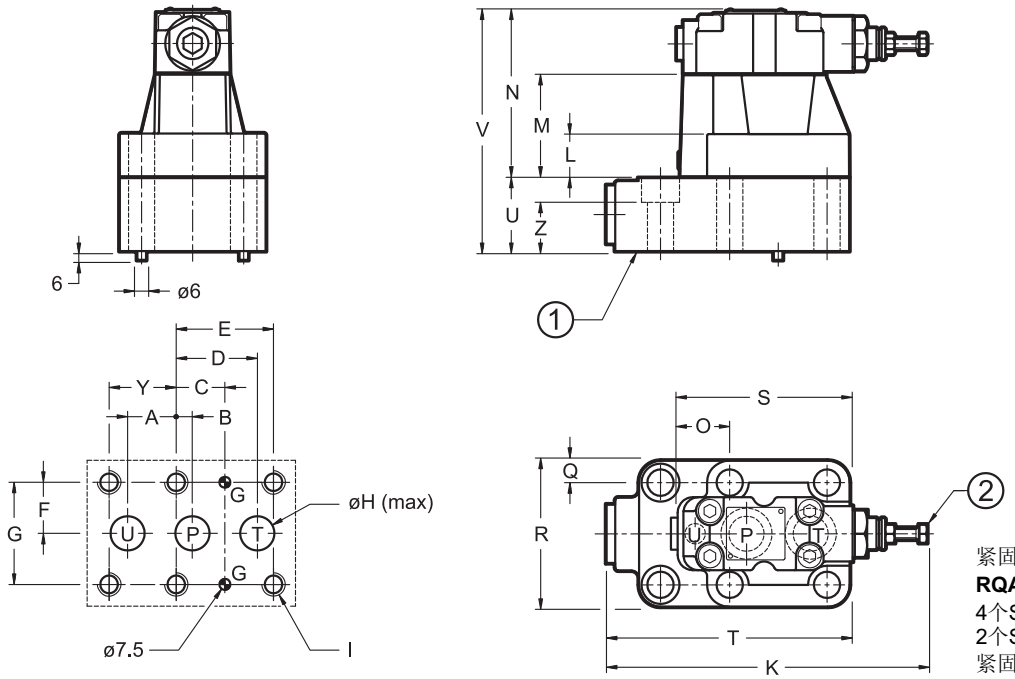

1	安装面带密封圈： **RQA5** 3个OR 型号3118 (29.82x2.62) 硬度90 **RQR7** 2个OR 型号4137 (34.52x3.53) 硬度90
2	六角调整螺钉：扳手尺寸 13。

紧固螺栓：
RQA5
4个SHC螺栓 ISO 4762 M16x100
2个SHC螺栓 ISO 4762 M16x55
紧固扭矩：170 Nm
RQA7
4个SHC螺栓 ISO 4762 M18x130
4个SHC螺栓 ISO 4762 M18x70
紧固扭矩：235 Nm

	A	B	C	D	E	F	G	ØH	I	K	L	M	N	O	Q	R	S	T	U	V	Y	Z
RQA5-P	33.3	11.1	33.4	55.6	66.7	35	70	23.4	M16	213	27	70	113	35.8	15	100	118	167	50	163	46	33.5
RQA7-P	38	12.7	44.5	76.2	88.9	41.3	82.6	32	M18	245	35	80	123	44.1	18.7	120	152	223	66	189	50.8	48

7 - 调整旋钮

RQ型阀可选配SICBLOC调整旋钮，但只能用于主阀压力调节。操作时，应按下旋钮并旋转。
若需要，订货型号增加选项M（见第1节）。

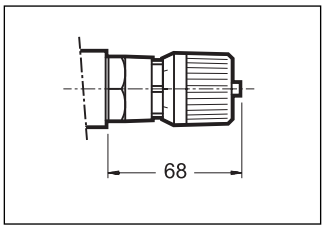

8 - 安装板（见样本51000）

	RQR3-P	RQR5-P	RQR7-P	RQA5-P	RQA7-P
型号	PMRQ3-AI4G 底部油口	PMRQ5-AI5G 底部油口	PMRQ7-AI7G 底部油口	PMRQA5-AI5G 底部油口	PMRQA7-AI7G 底部油口
P, T, U口尺寸	P: 1/2” BSP T: 3/4” BSP	1” BSP	1” 1/4 BSP	3/4” BSP	1” 1/4 BSP
X口尺寸	1/4” BSP	1/4” BSP	1/4” BSP	-	-

DUPLOMATIC OLEODINAMICA
DUPLOMATIC OLEODINAMICA S.p.A.
20015 PARABIAGO (MI) • Via M. Re Depaolini 24
Tel. +39 0331.895.111
Fax +39 0331.895.339
www.duplomatic.com • e-mail: sales.exp@duplomatic.com

未经本公司同意不得复制。保留更改权。